Pro-Tech TOOLS

Baterijski dizelski grijač 8kW 12/230V Pro-Tech TOOLS

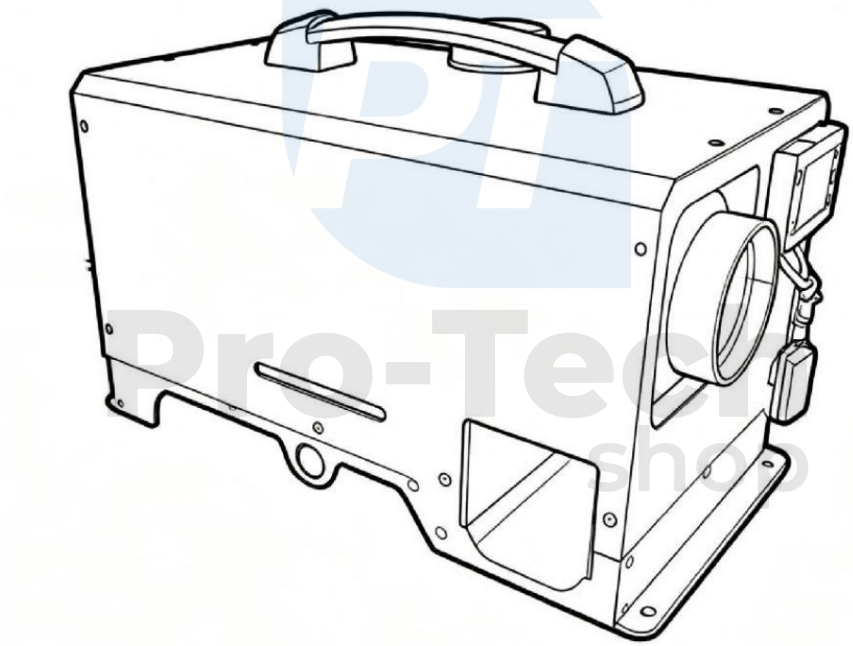

Upute za uporabu

Prijevod originalnih uputa

Molimo pažljivo pročitajte upute prije upotrebe i pravilno koristite proizvod. Nakon čitanja, sačuvajte ove upute za uporabu za bilo koju potrebu.

UPOZORENJE!

1. Ne koristite grijač u područjima gdje mogu biti prisutne zapaljive pare. Korištenje grijača u takvim uvjetima može uzrokovati opasnost od eksplozije i požara.

2. Tijekom rada i održavanja opreme zabranjeno je pušiti cigarete, približavati se vrućim ili pokretnim predmetima i koristiti alate koji mogu izazvati iskre.

3. Osigurajte odgovarajuću ventilaciju u prostoriji tijekom rada grijača. Grijač treba koristiti samo u dobro prozračenoj prostoriji s redovitom izmjenom zraka (barem dva puta na sat ili češće). Nedovoljna ventilacija može dovesti do nedostatka kisika, što rezultira slabim izgaranjem i stvaranjem ugljičnog monoksida, koji može uzrokovati ozbiljno ili čak smrtonosno trovanje.
4. Minimalni zahtjevi za ventilaciju: Minimalni volumen grijane prostorije mora biti najmanje 140 m^3. Minimalna površina presjeka ventilacijskog kanala mora biti najmanje 350 cm^2.
5. U slučaju curenja dizelskog goriva, prvo isključite napajanje. Zatim očistite mjesto curenja i poduzmite mjere kako biste spriječili daljnje curenje.
Ne koristite nikakve uređaje koji bi mogli izazvati iskre!

UPOZORENJE!

1. Ne punite grijač gorivom nepoznatog podrijetla.
2. Ne koristite proizvode u spreju u prostoriji s grijalicom. Plin koji se oslobađa iz spreja tijekom upotrebe može uzrokovati požar ili eksploziju.
3. Nikada ne koristite grijač u područjima gdje su prisutni zapaljivi materijali ili zapaljiva prašina poput čestica papira, drvene prašine ili vlaknastog otpada. Izlaganje grijača takvim materijalima može uzrokovati izbacivanje zapaljenih čestica i uzrokovati požar.
4. Ne prekrivajte ulaz i izlaz grijača. Opasnost od požara.
5. Ne vršite neovlaštene izmjene dizajna uređaja, jer to može uzrokovati kvar, pa čak i požar.
6 Ne izlažite uređaj kiši ili snijegu i izbjegavajte korištenje u uvjetima visoke vlažnosti. Isključite uređaj iz napajanja prije izvođenja održavanja ili testiranja.

UPOZORENJE!

1. Zabranjeno je koristiti grijalice u blizini zapaljivih materijala. Kako biste spriječili požar, tijekom rada uređaja držite slobodan prostor. Minimalne udaljenosti: 3,5 m od izlaza grijalice (sprijeda), 2,5 m od ulaza zraka (straga), 2 m sa svake strane i 2 m iznad uređaja.

2. Dok grijač radi, pazite da se površina na koju se uređaj postavlja ne zagrije. Upozorenje: Opasnost od požara.
3. Ne dodavajte gorivo u spremnik dok grijač radi. Isključite uređaj prije dodavanja goriva. Dodavanje goriva dok grijač radi može uzrokovati požar.

Pro-Tech shop

Dizajn grijača

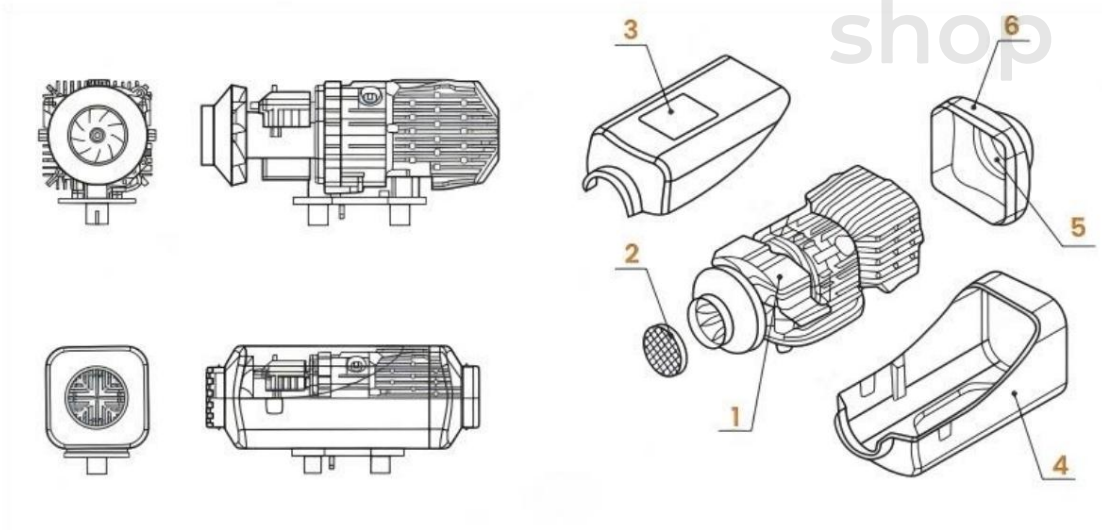

1. Motor 2. Poklopac usisa 3. Gornji poklopac 4. Donji poklopac 5. Izlaz zraka 6. Stražnji poklopac (kućište/poklopac)

Montaža

Grijač treba biti ugrađen unutar vozila s dovoljno prostora za protok zraka (posebno za usis zraka) i s dovoljno radnog prostora za lako uklanjanje svjećice i upravljačke jedinice. Grijač se može ugraditi u kabinu vozila ako visina kabine ne prelazi 1,5 m. Sustavi za dovod goriva, usis zraka za izgaranje i ispušni sustavi moraju biti ugrađeni izvan vozila.
kabina vozila.

Svi sklopovi moraju biti osigurani kako bi se spriječilo otpuštanje komponenti.

Nakon ugradnje grijača provjerite da poklopac ventilatora ne dodiruje susjedne komponente. Za ugradnju upotrijebite brtvu koja se nalazi u kompletu. Prilikom ponovne ugradnje zamijenite brtvu novom. Preporučeni položaji ugradnje prikazani su na sljedećim dijagramima.

Površina za ugradnju grijača treba biti ravna i glatka (dopuštena neravnina površine je do 1 mm).

Dopušteni kutovi nagiba grijača prikazani su na slici.

Uređaj treba biti nagnut pod kutom od 30° (protok vrućeg zraka treba biti usmjeren prema dolje). Ako nije dostupno drugo podešavanje, grijač se može postaviti pod kutom od 90° duž uzdužne osi (ispušna cijev i svjećica trebaju biti usmjerene prema gore). Za pravilnu ugradnju grijača upotrijebite sve 4M6 vijke koji se nalaze u kompletu.

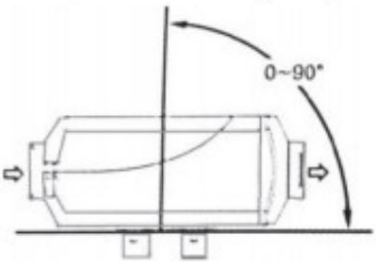

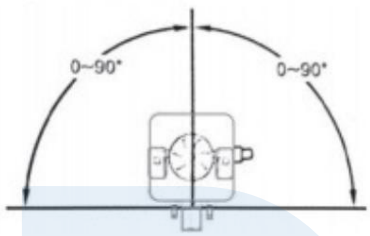

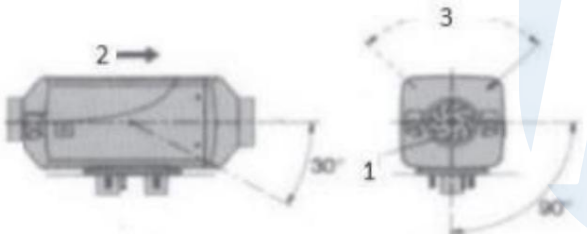

Ispravna konfiguracija grijača:

1. Dovod zraka
2. Položaj svjećice
3. Smjer strujanja zraka.

Upute za ugradnju grijača

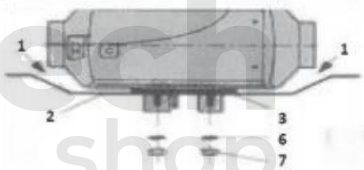

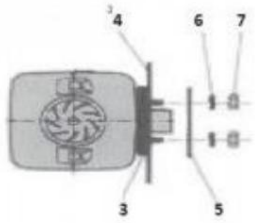

1. Provjerite ima li dovoljno prostora između grijača i poda vozila.
Također provjerite radi li ventilator slobodno.
2. Površina za montažu treba biti ravna
3. Treba ugraditi brtvilo
4. Zid vozila ili prostorije u kojoj je grijač postavljen treba biti
jednak
6. Montažna ploča
7. Perilica rublja
8. Šesterokutna matica M6

Provjerite ima li na grijaču oštećenja tijekom transporta. Uređaj postavite na prikladno mjesto s dovoljnom ventilacijom. Osigurajte dovoljnu udaljenost. Spojite 21V bateriju.

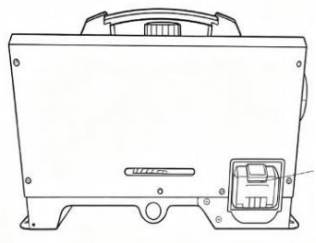

Mjesto za 21V bateriju

Spajanje grijača na bateriju od 21 V DC



Upravljačka ploča



Uključivanje: Kratko pritisnite gumb za uključivanje uređaja, na zaslonu će se prikazati „UKLJUČENO“ i prikazat će se položaj mjenjača, što označava normalno uključivanje.

Isključivanje: Kratko pritisnite gumb za uključivanje/isključivanje kako biste isključili uređaj, a na zaslonu će se prikazati „OFF“, što označava normalno isključivanje.

Brzina: U uključenom stanju, kratko pritisnite tipku za povećanje/smanjenje brzine za prebacivanje na višu/nižu brzinu, P1-P5.
Razina brzine ima funkciju memorije i sljedeći put kada se uključi, automatski će se postaviti zadnja postavljena razina brzine.

Prebacivanje između načina rada: U uključenom stanju kratko pritisnite tipku OK ili dugo pritisnite tipku za uključivanje/isključivanje za prebacivanje između načina rada brzina/konstantna temperatura (10℃-35℃).

Funkcija pretraživanja: Kratkim pritiskom na gumb za postavke dok je računalo uključeno, sekvencijalno se prikazuju temperatura kućišta, napon, brzina ventilatora i vrijeme gašenja. U gornjem lijevom kutu prikazuje se nadmorska visina (koristi se u kombinaciji s matičnom pločom Plateau).

Funkcija timera: U isključenom stanju, pritisnite i držite tipku OK 2 sekunde za ulazak u funkciju uključivanja/isključivanja timera.

Prva postavka je uključivanje nakon nekoliko sati, pritisnite gumb zupčanika gore/dolje za postavljanje vremena, pritisnite gumb OK za potvrdu i prijeđite na drugu postavku timera za spavanje.

Postavite uređaj da se automatski isključi nakon nekoliko sati rada, pritisnite tipku zupčanika gore/dolje za postavljanje vremena i nakon potvrde tipkom OK, na zaslonu će se prikazati odbrojavanje do vremena uključivanja.

U ovom trenutku, ponovno dugo pritisnite tipku OK kako biste poništili prethodno postavljeno vrijeme uključivanja/isključivanja i resetirali ga.

U uključenom stanju: Dugo pritisnite tipku OK 2 sekunde za ulazak u funkciju vremenski određenog isključivanja.

Nakon što postavite gumb za promjenu brzine na nekoliko sati, uređaj će se automatski isključiti. Potvrdite tipkom OK.

Prečaci na tipkovnici:
Uparivanje daljinskog upravljača: U isključenom stanju, pritisnite tipku za smanjenje brzine 3 sekunde za ulazak u uparivanje daljinskog upravljača (Y01), odbrojavanje traje 10 sekundi i pritisnite bilo koju tipku na daljinskom upravljaču za uspješno dovršetak uparivanja.

Ručno pumpanje dizela:
U isključenom stanju, istovremeno pritisnite tipke gore i dolje 5 sekundi za ulazak u način rada daljinskog upravljanja dizelskim pumpanjem (YAP). U tom trenutku pritisnite tipku plus na daljinskom upravljaču za pokretanje pumpanja dizelskog goriva i pritisnite tipku minus na daljinski upravljač za zaustavljanje pumpanja dizelskog goriva.

Odabir funkcije: U isključenom stanju pritisnite i držite gumb za napajanje 2 sekunde, a na zaslonu će se naizmjenično prikazivati

----->omogućeno (normalno pokretanje)
----->AP (automatska funkcija pumpe za gorivo)
----->VENTILATOR (funkcija ispuha)
----->Y01 (uparivanje daljinskog upravljača)
----->YAP (daljinski upravljana dizelska pumpa)

----->POSTAVI (konfiguracija)

----->uključeno (normalan početak)

Automatsko pokretanje pumpe (AP): Na zaslonu se prikazuje AP. Otpustite gumb, zagrijte svjećicu 1 minutu i počnite pumpati dizel. Nakon što se cijev za dizel napuni, stroj će se automatski upaliti i ući u normalno stanje izgaranja.

Funkcija ispuha (VENTILATOR): Na zaslonu se prikazuje VENTILATOR. Otpustite gumb i na zaslonu se prikazuje Fn1. Ventilator se pokreće neovisno i može se postaviti na Fn1-Fn3. Funkcija ispuha omogućuje ventilaciju u kabini.

Uparivanje daljinskog upravljača (Y01): Na zaslonu će se prikazati Y01. Otpustite gumb i na zaslonu će se prikazati odbrojavanje od 10 sekundi. Pritisnite bilo koji gumb na daljinskom upravljaču unutar 10 sekundi i uparivanje daljinskog upravljača je uspješno.

Daljinsko upravljanje dizelskom pumpom (YAP): Na zaslonu se prikazuje YAP. Otpustite gumb i na zaslonu se prikazuje 666, što znači da će se ova funkcija isključiti nakon 666 sekundi.

Metoda 1: Pritisnite tipku plus na daljinskom upravljaču za početak pumpanja dizela i pritisnite tipku minus na daljinskom upravljaču za zaustavljanje pumpanja dizela ti prestaneš.

Metoda 2: Pritisnite gumb za višu brzinu za početak ubrizgavanja dizela i pritisnite gumb za nižu brzinu za zaustavljanje ubrizgavanja dizela.

Upozorenje: Ova funkcija ne podržava paljenje. Uvijek pratite razinu dizela u dizelskom vodu i prekinite pumpanje kada je puno.

Funkcija SET (SET): Na zaslonu se prikazuje SET, otpustite tipku, pritisnite tipke gore i dolje za podešavanje, kratko pritisnite tipku SET za potvrdu, na zaslonu se prikazuje 12U/24U (podešavanje napona, prebacite tipkama gore i dolje, kratko pritisnite tipku SET za potvrdu).

---->16/20/22/24/28/32 (konfiguracija dizelske pumpe – prebacivanje pomoću tipki gore i dolje, kratko pritisnite tipku SET za potvrdu).

----->P2.0/P3.0/P3.6/P4.0 (konfiguracija napajanja – prebacivanje tipkama Shift gore i dolje, kratki pritisak tipke Set za potvrdu).

----->SAV (kratkim pritiskom na tipku Set potvrdite, spremanje uspješno, konfiguracija stupa na snagu).

Kôd poruke	Opis	Kôd poruke	Opis
F0	Glavna upravljačka ploča kvar/zamjena	F9	Kratki spoj/zamjena svjećice svjećica
F1	Kvar/provjera paljenja krug ulja	F10	Pregrijavanje aluminija pregled karoserije/zračnih kanala
F2	Plamen se gasi tijekom rad/kontrola ulja krug/provjerite ima li blokada u dovodu zrak	F11	Otvoreni strujni krug ili kratki spoj aluminijski senzor temperature
F3	Niski napon, ili kvar prenapona	F12	Prekid strujnog kruga paljenja Svjećice/zamjena svjećica
F6	Otvoreni strujni krug ili kratki spoj senzor temperature usisa zrak, pregrijavanje	F13	Nedovoljna opskrba napajanje/provjerite napajanje, ili inverter
F7	Otvoreni krug ulja pumpa ili kratki spoj	F16	Komunikacijski kvar između prekidača i matična ploča/uklanjanje kvar ožičenja
F8	Otvoreni strujni krug motora ili kratki spoj, ventilator blokiran		

Pro-Tech shop

Tehnički podaci

Šifra proizvoda: PT41979 Model: WH-3.6F

Snaga: 8kW

Volumen spremnika: 5L

Napajanje: 12V DC / 230V~50Hz AC

Baterija: 21V 4Ah 84Wh (opcionalno)

Podešavanje temperature: DA

Razina zaštite: IPX0

Pro-Tech shop